20HS1405-22PG20JM-300A

版本 (Versions)	修改内容(Description)	标记 (REV)	日期 (Date)
A0	首次发布	*	2025.03.15

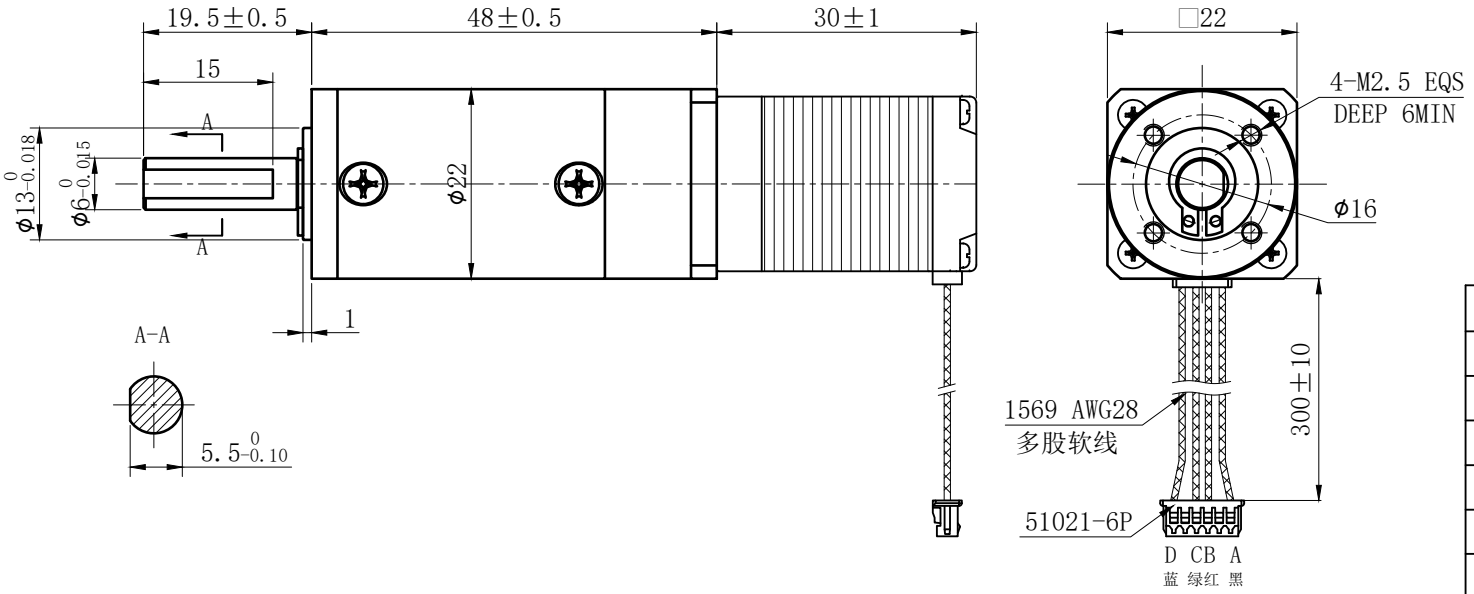

character 特性		specifications 规格
减速比	Ratio	20 : 1
相数	Mumber of phase	2
步距角	Step Angle	1.8°
额定电压	Rated Voltage	DC 3.25V
额定电流	Rated current	DC 0.5A
保持转矩	Holding Torque	≥ 15mN.m
相电阻	Winding resistance	6.5±15% ohm(20℃)
相电感	Winding inductaoce	1.5±20% mH（1kHz）
转动惯量	Rotor Inertia	2 g.cm²
电机重量	Weight	0.18 Kg
绝缘等级	Insulation class	B Class

电气原理图
winding drawing

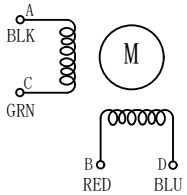

励磁顺序vs.旋转方向
Exciting Sequence vs.
Direction of Rotation

STEP	A	B	C	D
1	+	+	−	−
2	−	+	+	−
3	−	−	+	+
4	+	−	−	+

CW ↓ ↑ CCW

从安装面看为顺时针方向
Clockwise view from mouting side

未注线性尺寸公差
Tolerance for linear and dimensions
without individuel tolerance indications
GB/T 1804-M eqv ISO 2768-1:M

未注形位尺寸公差
Geometrical tolerance for features
without individuel tolerance indications
GB/T 1184-K eqv ISO 2768-2:K

批准 Approved		
工艺 Technolgy		
审核 Checked		
设计 Inspectde		
名称 Names	签名 Signature	日期 Date

单位 unit	mm	版本 rev	A0	客户 Customer	
页数 sheet	1/1	比例 scale	1:1	视图 view	

UMOT

重庆优摩特科技有限公司
Chongqing UMot technology Co.Ltd.

物料编号 Item No

型号 Model

20HS1405-22PG20JM-300A